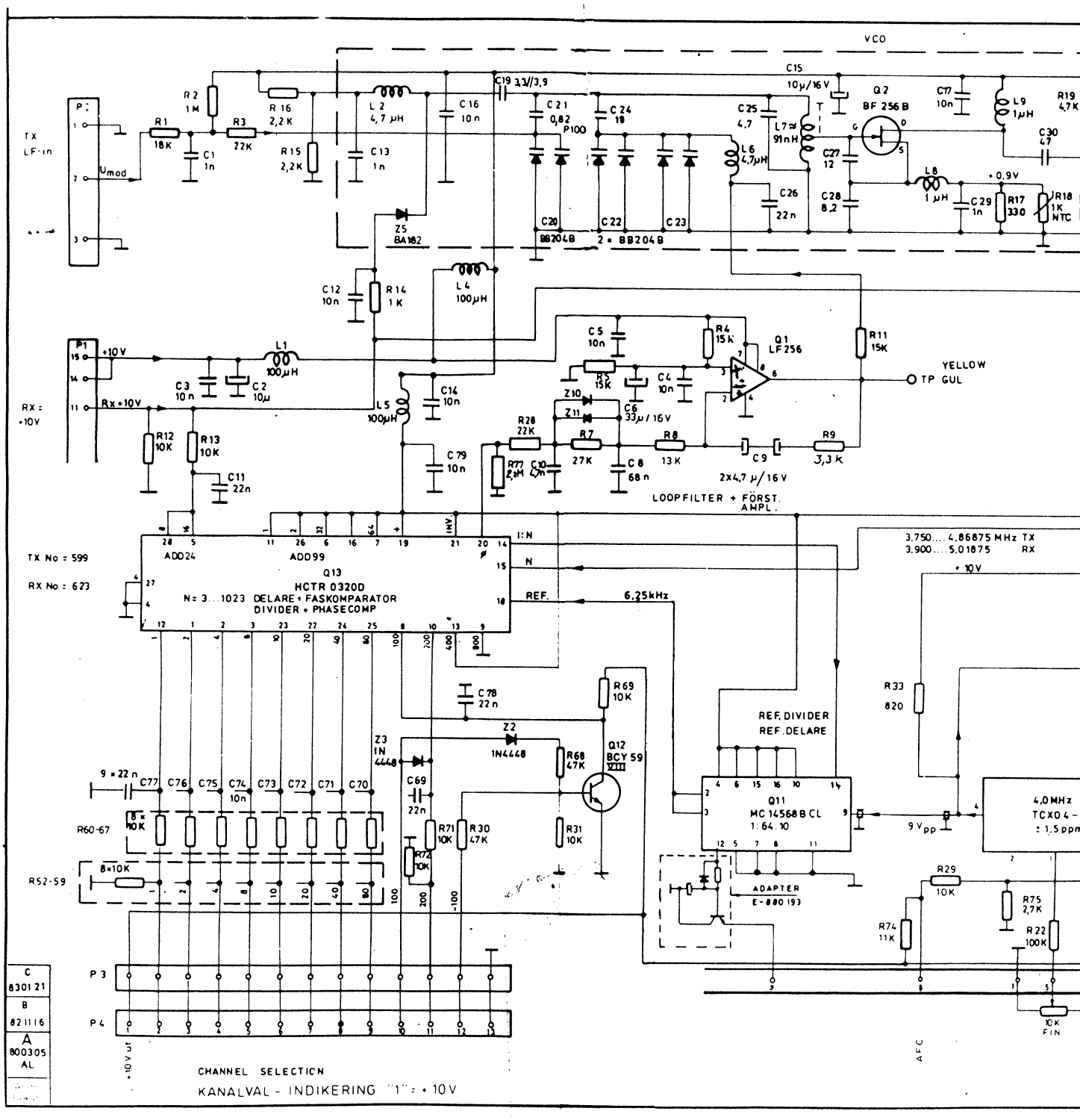Denna ritning är vår egendom och skyddad enligt gällande lag samt får ej utan vårt medgivande kopieras delgivas annan eller obehörigen användas